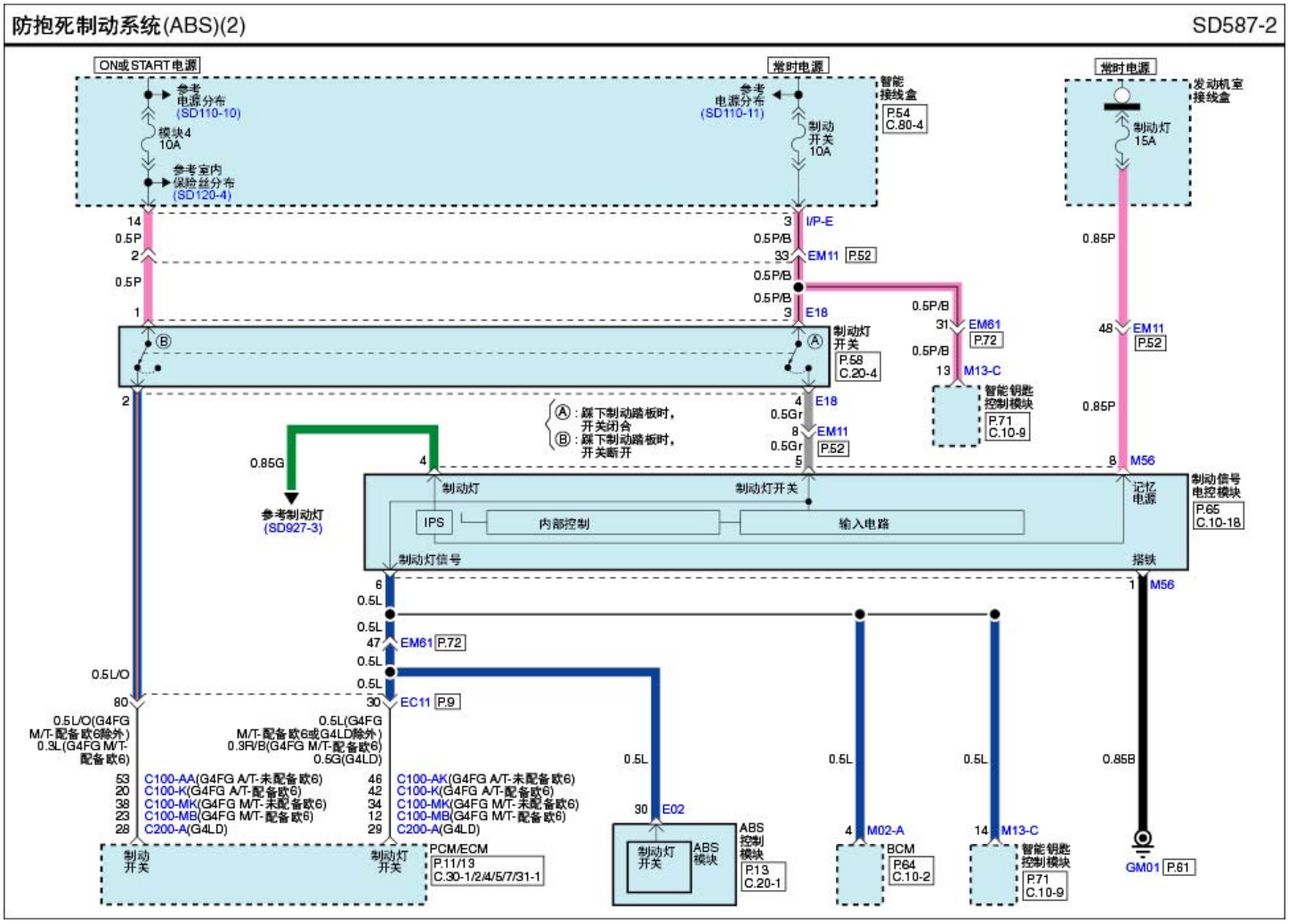
防抱死制动系统(ABS)(2)
SD587-2
ON或START电源
常时电源
参考电源分布 (SD110-10)
模块4 10A
参考室内保险丝分布 (SD120-4)
参考电源分布 (SD110-11)
制动开关 10A
智能接线盒
P.54 C.80-4
制动灯 15A
发动机室接线盒
I/P-E
EM11 P.52
E18
制动灯开关
P.58 C.20-4
EM61 P.72
M13-C
智能钥匙控制模块
P.71 C.10-9
Ⓐ：踩下制动踏板时，开关闭合
Ⓑ：踩下制动踏板时，开关断开
参考制动灯 (SD927-3)
制动灯
制动灯开关
IPS
内部控制
输入电路
记忆电源
制动信号电控模块
P.65 C.10-18
制动灯信号
搭铁
M56
EC11 P.9
0.5L/O(G4FG M/T-配备欧6除外) 0.3L(G4FG M/T-配备欧6)
0.5L(G4FG M/T-配备欧6或G4LD除外) 0.3R/B(G4FG M/T-配备欧6) 0.5G(G4LD)
C100-AA(G4FG A/T-未配备欧6)
C100-K(G4FG A/T-配备欧6)
C100-MK(G4FG M/T-未配备欧6)
C100-MB(G4FG M/T-配备欧6)
C200-A(G4LD)
C100-AK(G4FG A/T-未配备欧6)
C100-K(G4FG A/T-配备欧6)
C100-MK(G4FG M/T-未配备欧6)
C100-MB(G4FG M/T-配备欧6)
C200-A(G4LD)
制动开关
制动灯开关
PCM/ECM
P.11/13 C.30-1/2/4/5/7/31-1
E02
ABS控制模块
P.13 C.20-1
M02-A
BCM
P.64 C.10-2
GM01 P.61